CABLETECH®

nerezové lankové systémy

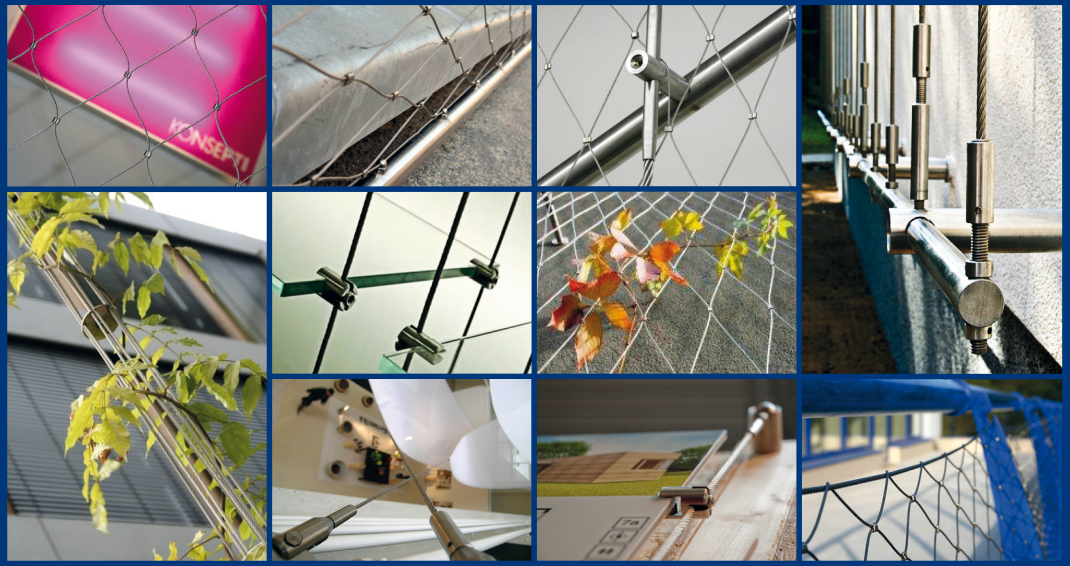

www.cabletech.cz

Designed by Matej4212

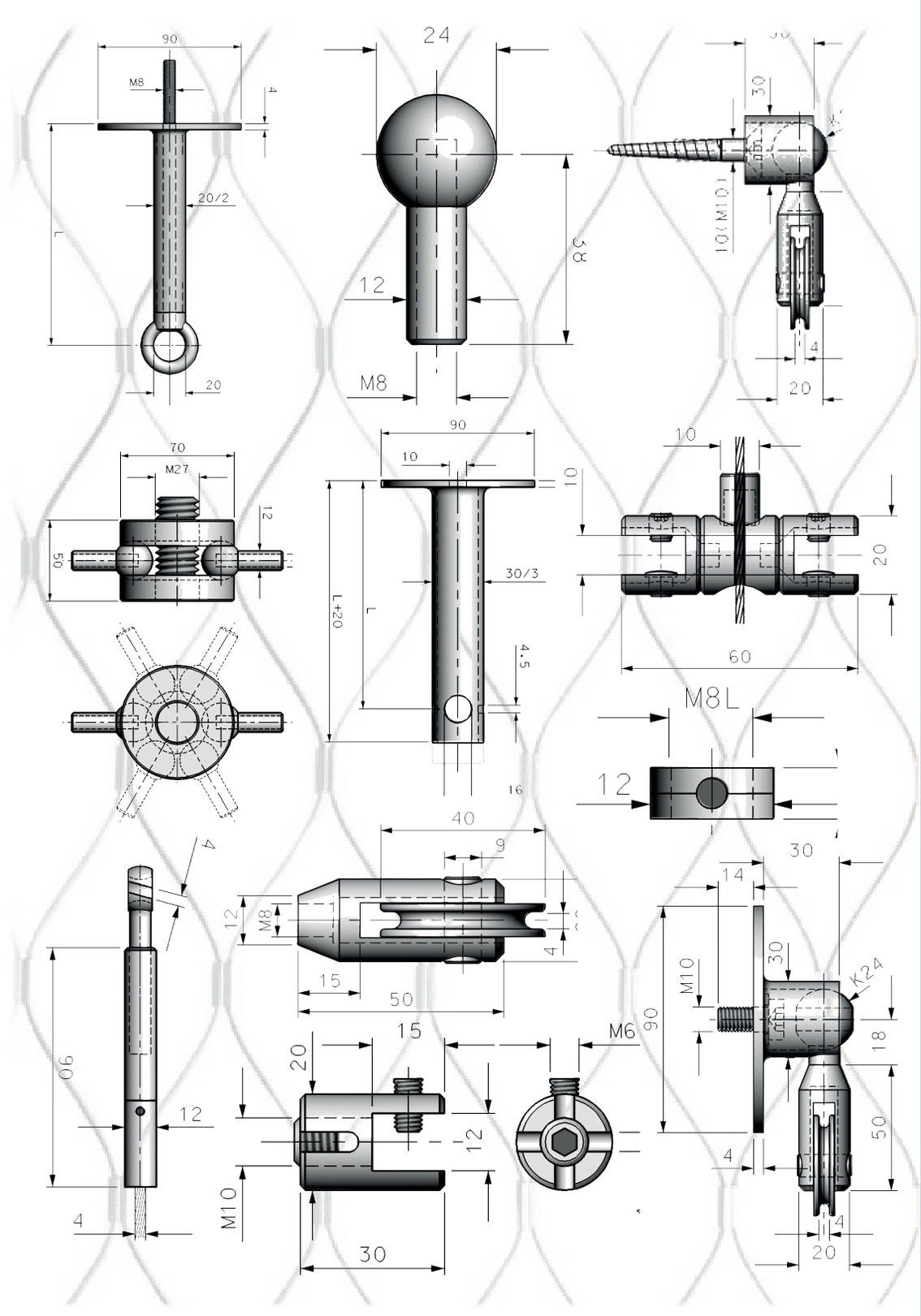

Obsah

Profil společnosti 2
Naše specializace 2
Lankové systémy CABLETECH® 2
Co nabízíme 3
Rozsah naší dodávky 3
Garantovaná nosnost našich sítí 4
Budoucnost patří ozeleňování 4
Vybrané referenční stavby 5-6
Legenda k uvedeným realizacím 27-30

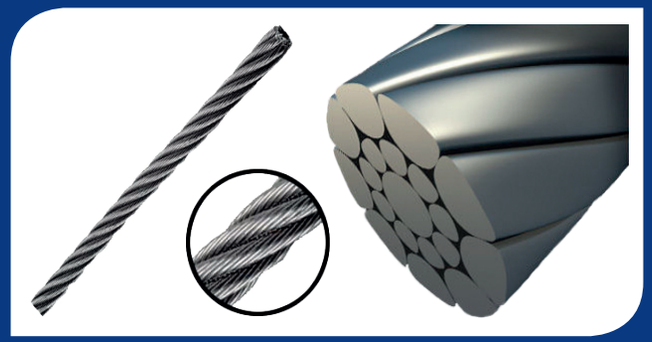

Produktové řady CABLETECH®

Systémy pro ozelenění 7-12
Ochranné a dělící sítě 13-16
Výplně zábradlí 17-21
Závěsné systémy 22-23
Designové struktury 24-26

Profil společnosti

CABLETECH s.r.o. je český výrobce a dodavatel nerezových lankových systémů pro architekturu působící na trhu od roku 2004.

Naše specializace

» Systémy pro ozelenění

» Ochranné a dělící sítě

» Výplně zábradlí

» Závěsné systémy

» Designové struktury

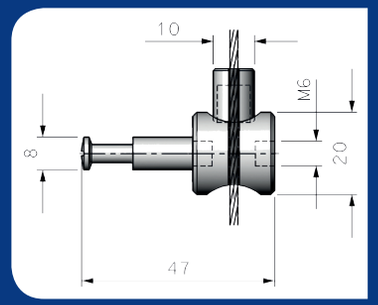

Lankové systémy CABLETECH®

Lankové systémy **CABLE**TECH® jsou prvotřídním, na zakázku vyráběným produktem, který plně odpovídá kreativním požadavkům soudobé architektury.

Díky nepřetržitému vývoji pružně reagujeme na individuální požadavky architektů a nové stavební technologie.

Například: systémové dvoustupňové kotvy s úplným přerušením tepelného mostu, stavebnicové kompenzační prvky garantující maximální síly v lanových strukturách, stavebnicové rámové systémy pro zábradlí nebo flexibilní sítě pro prostorové struktury.

Lankové systémy **CABLE**TECH® jsou ideální pro složitá, variabilní a estetická řešení a mají potenciál uspokojit celou škálu nároků.

Co nabízíme

» **Profesionální design**
Autor všech komponentů i sestav je držitelem národních cen za design i architekturu.

» **Neomezenou životnost výrobků**
Převážná část komponentů je vyráběna z nerezové oceli třídy A4.

» **Bezkonkurenční cenu**
Díky vlastní unikátní výrobní technologii a individuálnímu přístupu ke každému zákazníkovi se vždy snažíme o dosažení optimálního poměru mezi kvalitou a cenou.

» **Technickou podporu architekta**
V případě zájmu a složitějších zadání nabízíme podporu architekta.

Rozsah naší dodávky

» Optimalizace řešení

» Architektonický projekt

» Analýza statiky

» Výroba a dodávka vybraných komponentů bez montáže

» Kompletní dodávka včetně montáže

Realizace složitých záměrů a inovativních řešení vyžaduje tvořivou spolupráci odborníků z různých oborů. Dokážeme optimalizovat projekt ve spolupráci se všemi účastníky procesu vzniku díla (investor, autor projektu, konstruktér, stavba či zámečnická firma).

Spolehněte se na proaktivní podporu firmy **CABLE**TECH® při tvorbě inovativních řešení - od plánovací fáze až po instalaci na klíč.

Garantovaná nosnost našich sítí

Tkanina sítí je vyráběna z tenkých a pevných nerezových lan, která se vyznačují vysokou nosností a nízkou vlastní vahou.

Sítě **CABLE**TECH® byly podrobeny mnoha testům a odpovídají všem souvisejícím technickým standardům - jako trvale chránící bezpečnostní sítě pro mosty a rozhledny, plně odolávající UV záření i všem povětrnostním vlivům.

Budoucnost patří ozeleňování

Zelené fasády jsou synonymem zodpovědného kontaktu s přírodou; jsou obohacením našeho každodenního životního prostředí. Díky systémům pro ozelenění **CABLE**TECH® mohou být naše města zelenější.

Nejnovější poznatky fytotechniky v oblasti popínavých rostlin ve spojení s vkusně navrženými a technicky sofistikovanými systémy pro ozelenění od firmy **CABLE**TECH® otevírají v oblasti ozeleňování velké bohatství variací a stylů.

Ozeleňování dává smysl i po stránce konstrukční fyziky a přináší mnoho ekologických benefitů. Budoucnost vskutku patří ozeleňování: toho bude dosaženo tvůrčí spoluprací inovátorských architektů s odborníky na technologii ozeleňování, mezi které na čestném místě bezesporu patří i firma **CABLE**TECH®.

Naše referenční projekty

Na následující straně se můžete inspirovat mnoha úspěšně realizovanými referenčními projekty, které zahrnují projekty jak české, tak zahraniční.

Vybrané referenční stavby

» Praha, ČSOB Radlická – trelážní systémy
» Praha Hanspaulka – trelážní systém kolem kruhového RD
» Praha Vysočany, opláštění únikového schodiště (ORCO)
» Praha, BD Vila Verde – trelážní systém (Hinton)
» Německo – Neuschönau, Lávka v korunách stromů – ochranné sítě
» Praha, Ocelářská lávka (cyklostezka) - ochranné sítě
» Praha Západní město – trelážní lanové systémy pro popínavé rostliny
» Hradec Králové, Kulturní informační centrum – trelážní a ochranné sítě
» Praha Průhonice, Alzheimer centrum – voliéra pro ptáky
» Srbsko - Bělehrad, Rodinný dům Vlna – trelážní prostorové sítě
» Bratislava, Digital Park II, Penta – trelážní systémy, zábradlí na terase
» Humpolec, Hranipex – trelážní sítě na skladové hale
» Čáslav, Less – interierové a exterierové trelážní systémy
» Zlín, Kulturní a informační centrum – 3D sítě na střeše
» Praha, Laboratoře skla a keramiky – ochranné sítě kolem schodiště
» Praha, Parkovací dům Telefonica O2 – trelážní exterierové sítě
» Plzeň, Parkovací dům Rychtářka – trelážní exterierové sítě
» Praha – Petrské náměstí, interierové / exterierové ochranné sítě
» Brno – Vila Tugendhat, památka UNESCO – lanové trelážní systémy
» Brno, JAMU (UNISTAV, OHLZS) – exterierové lanové trelážní systémy
» Finsko – Sítové výplně pro lávku přes řeku
» Olomouc, Sportovní hala – trelážní sítě
» Moskva, Telekom City – trelážní systém
» Hluboká nad Vltavou, ZOO – pavilon Ptáků
» Mladá Boleslav, Škoda – trelážní systém I.
» Brno, ZOO – voliéra pro pavilon sovic
» Semily – Lávka přes Jizeru,
» Praha – Administrativní budova Cortex

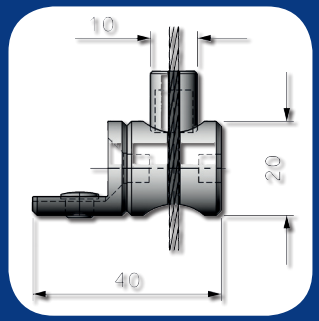

Vybrané referenční stavby

- » Praha, BD Na Radosti – trelážní systém (BAK)
- » Lipno, Stezka v korunách stromů (přímo pro Investora)
- » Rakousko, Heidenreichstein – výplně zábradlí
- » Praha – Administrativní budova Seznam.cz, Palác Křižík
- » Třebíč – ochranné sítě pro rozhlednu (Vítkovice engineering)
- » Plzeň, ZSS (ABADIA)
- » Praha, ZŠ Chuchle – sofistikované lanové stínící systémy (Tenton)
- » Praha, BD V Mezihoří – trelážní systém (BAK)
- » Brno, Caitec – trelážní systém (Konsit)
- » Ladná – oplocení hřbitova
- » Olomouc, ZOO
- » Praha, obchodní centrum Lužiny (Syner)
- » Sušice, Bazén – síťové ochranné systémy
- » Praha – trelážní systém na RD (Passerinvest)
- » Praha, slunečná terasa (OD Kotva)
- » Praha, Hotel Maximilián
- » Praha, RD Drahobejlova – trelážní systém
- » Brno – trelážní systém na Parkovací dům
- » Sušice – lávka přes řeku Roušarku (Hochtieff)
- » Praha, RD Nad Šárkou – trelážní systém
- » Maledivy – ochranné sítě na dětském hřišti
- » Ostrava – Přívoz, revitalizace nádraží – designové sítě
- » Mladá Boleslav – trelážní systém na novou halu AUTOŠKODA (Metrostav)
- » Bratislava, Digitalpark III (Penta) – trelážní systémy v Lobby (PENTA INV.)
- » Praha, Main Point Karlín, admin. bud. Kooperativy - lan. struktury (PSJ)
- » Chomutov, Obchodní centrum Chomutovka – prostor. trelážní struktury
- » Praha, Tunel Blanka – trelážní sítě na výdechy z tunelu (Metrostav)
- » České Budějovice – trelážní systémy pro UNICREDIT Bank (Metrostav)
- » Tachov – ochranné sítě na rozhlednu (Strabag)

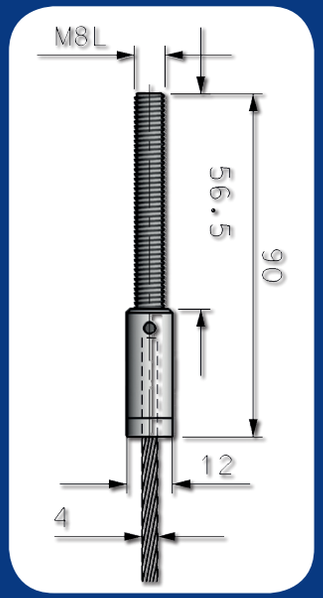

Systémy pro ozelenění

Lehké subtilní treláže **CABLE**TECH® (lanové či síťové) vytváří podporu pro růst popínavých rostlin. Reagují na požadavky doplnění vzrostlé zeleně (hlavně ve městech) formou zelených fasád.

Příklady použití

Treláže k ozelenění exteriéru:

parkovací domy, průmyslové haly, logistická centra, obchodní centra, business centra; prostorové struktury, zelené fasády, pergoly, ploty, zídky apod.

Treláže k ozelenění interiéru:

átria, foyer, lobby, kanceláře, interiérové prostorové struktury, interiérové vegetační stěny apod.

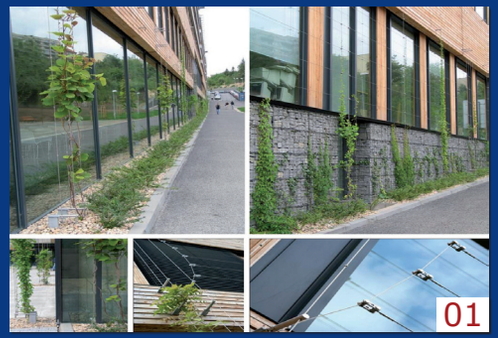

Systémy pro ozelenění

05

06

07

08

09

10

11

12

Systémy pro ozelenění

13

14

15

16

17

18

19

20

Systémy pro ozelenění

21

22

23

24

25

26

27

28

Systémy pro ozelenění

29

30

31

32

33

34

35

36

Systémy pro ozelenění

37

38

39

40

Systémy pro ozelenění CABLETECH® jsou estetické, ekologicky smysluplné a užitečné. Navíc jsou charakteristické svou vysokou životností a bezúdržbovostí.

Ochranné a dělící sítě

Diagonální, multifunkční a flexibilní sítě pro nejširší spektrum použití - zejména jako ochranný systém proti pádu osob či jako bariéra k omezení průchodu lidí nebo pohybu chovných zvířat.

Příklady použití

- Bezpečnostní sítě na schodiště, do světlíků, francouzských oken apod.
- Separační sítě a bariéry sloužící k vymezení prostor, pozemků apod.
- Opláštění klecí a voliér
- Záchytné sítě pro míčové hry do sportovní areálů
- Protipádové sítě pro heliporty
- Protihurikánové sítě
- Dekorativní sítě

41

42

43

44

Ochranné a dělící sítě

45

46

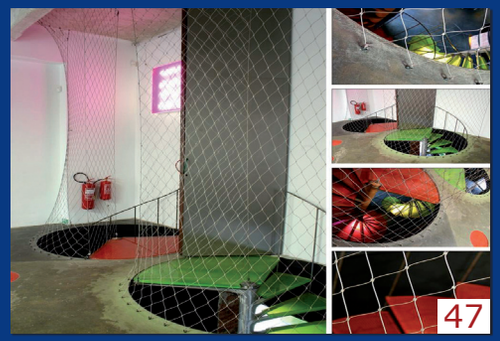
47

48

49

50

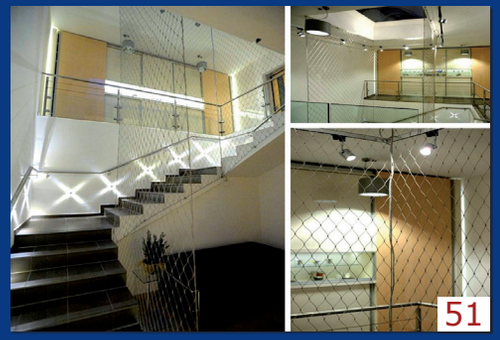
51

52

Ochranné a dělící sítě

53

54

55

56

57

58

59

60

Ochranné a dělící sítě

61

62

V kombinaci s nerezovými rámy či kotevním systémem CABLETECH® dokonale plní funkci ochranné a dělící konstrukce a současně působí jako elegantní designový prvek.

Výplně zábradlí

Výplně **CABLE**TECH® slouží k výpletu konstrukcí zábradlí pomocí samostatných rovnoběžných lan nebo diagonálních lanových sítí. Jejich použití přináší vynikající bezpečnostní a estetické vlastnosti.

Příklady použití

Lanové nebo síťové výplně zábradlí (na schodištích, terasách, do francouzských oken, světlíků apod.)

63

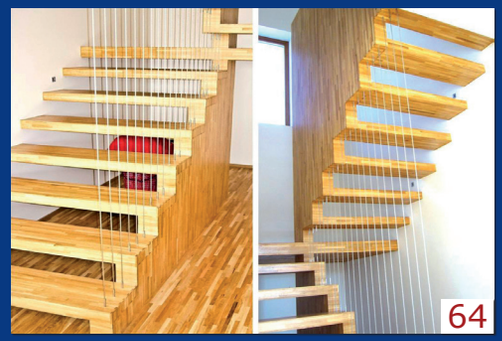
64

65

66

67

68

Výplně zábradlí

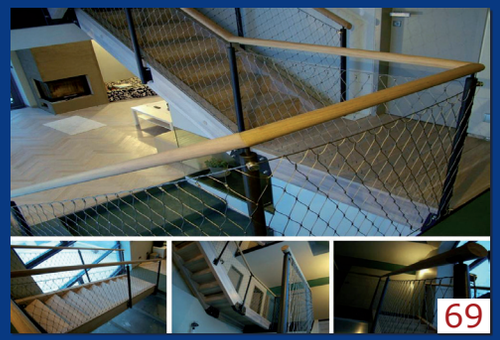
69

70

71

72

73

74

75

76

Výplně zábradlí

77

78

79

80

81

82

83

84

Výplně zábradlí

85

86

87

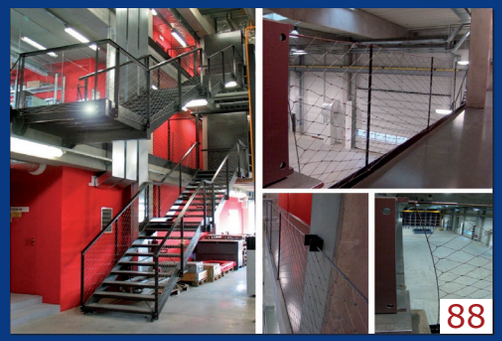
88

89

90

91

92

Výplně zábradlí

93

94

95

Subtilní struktura nerezových lan a sítí CABLETECH® je vysoce odolná a elegantní - dokonale plní ochrannou funkci a současně působí jemné estetické zvýraznění.

Lanové výplně jsou dodávány ve formě rámů s integrovaným výpletem (např. rámy LUX, FLEX) nebo na míru vyráběné k výpletu vlastních rámů zákazníka, příp. ve formě lanových sestav nebo síťových metráží, které umožňují, bez zastřihování sítě, vytvarování do kosoúhlých tvarů (např. na schodištích).

Závěsné systémy

Funkční závěsné systémy **CABLE**TECH®, pro uchycení plošných nebo prostorových prvků pomocí lanových, tyčových a jiných pojítek, slouží jako inovativní řešení zejména pro interiérovou architekturu.

Příklady použití

- Nosiče reklamních prvků, plachet apod.
- Výstavní a regálové systémy
- Protihlukové struktury
- Dekorativní opláštění domů
- Nosné a podpůrné kostrukce
- Zavětrovací systémy

96

97

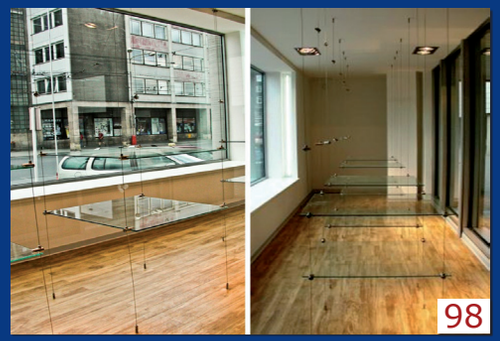
98

99

Závěsné systémy

100

101

102

103

Kombinací komponentů CABLETECH® vznikají kreativní a novátorská řešení např. v oblasti výstavnictví, prezentace výrobků, regálových systémů a dalších forem závěsů.

Designové struktury

Designové struktury **CABLE**TECH® jsou unikátní prostorové prvky s vlastní konstrukcí sloužící jako nosiče zeleně, samonosné vertikální či horizontální komunikace a jako výtvarné objekty v architektuře.

Příklady použití

- » Designové struktury jako nosiče zeleně a osvětlení
- » Rozhledny a úniková schodiště
- » Visuté lávky a chodníky
- » 3D výtvarné objekty pro architekturu

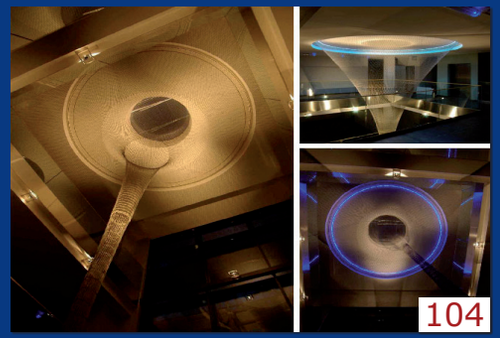

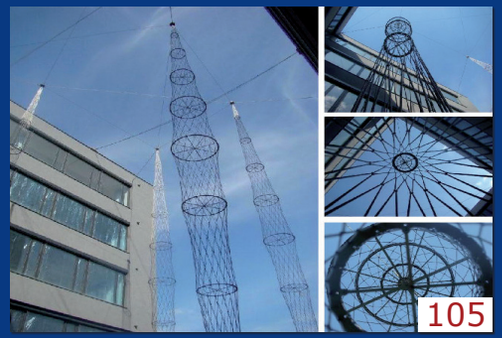

Designové struktury

Designové struktury

Jen flexibiní sítě CABLETECH® se chovají jako skutečná membrána. Síť se v prostoru sama vytvaruje ze základního pravoúhelníku bez nutnosti stříhání a sešívání díky tomu, že tvar a proporce jednotlivých ok se plynule mění v závislosti na rozložení sil uvnitř membrány.

Těchto vlastností flexibilních sítí jsme v posledních letech využili při realizaci zcela unikátních projektů, například ČSOB Radlická, Business Technology Park Chodov, Golf klub Čertovo Břemeno nebo Konkresové centrum Zlín.

Legenda k uvedeným realizacím

1. Ozelenění soklů ČSOB 1/2, Praha 5 - Radlice
2. Ozelenění soklů ČSOB 2/2, Praha 5 - Radlice
3. Obytný soubor Slunečný vršek 1/2, Praha 15 - Košík
4. Obytný soubor Slunečný vršek 2/2, Praha 15 - Košík
5. Tři domy 1/2, Praha 13 - Stodůlky
6. Tři domy 2/2, Praha 13 - Stodůlky
7. Dva bytové domy, Praha
8. RD Na Lhotách, Praha
9. Digital park III., Bratislava
10. Plošné treláže ve foyer, Praha 1 - Na Příkopech
11. Lanové struktury v parku Lannova, Praha 1 - Staré město
12. Řízení letového provozu, Praha 6 - Ruzyně
13. Rekonstrukce panelového domu, Litomyšl
14. MŠ Bělohorská, Praha 6 - Bílá Hora
15. Vila Tugendhat, Brno
16. Tunel Mrázovka, Praha 5 - Smíchov
17. ZŠ Emmy Destinové, Praha 6 - Bubeneč
18. Vertikální zeppeliny pro zeleň, Praha 13 - Stodůlky
19. Zeppeliny pro zeleň v Digital Parku, Bratislava
20. Business Technology Park 1/2, Praha 4 - Chodov
21. Business Technology Park 2/2, Praha 4 - Chodov
22. Treláž na plotě, Praha - Strahov
23. Treláž ve foyer obchodního domu, Chomutov
24. Treláže v České pojišťovně, Praha 4 - Pankrác
25. Síťová treláž skladu I., Humpolec - Komorovice
26. Trteláže ve dvoraně, Praha 5 - Radlice
27. Zelená střecha nad S.V.K., Hradec Králové
28. Zelená fasáda RD „Vlna“, Bělehrad (Srbsko)
29. Síťové treláže RD, Popice u Jihlavy
30. Interiérové treláže v E-GATE, Praha 6 - Dejvice
31. Síťové treláže ve foyer Digital parku, Bratislava
32. Treláže v zahradě RD, Praha - Podolí
33. Vegetační stěna pro dřevostavby, Kožlí u Orlíka
34. Obchodní centrum Lužiny, Praha 5
35. Digital Park III., Bratislava
36. Treláž na popínavé růže u rodinné vily, Praha - Vinohrady
37. Parkovací dům Telefonica O2, Praha - Žižkov
38. Národní ústav duševního zdraví, Klecany
39. Central Kladno, Kladno

Legenda k uvedeným realizacím

40. Vila Verde
41. Schodiště ORCO, Praha 8 - Vysočany
42. Fasáda domu - Brno
43. Protihurikánové sítě, Karibik
44. Koridor na střeše OD Kotva, Praha
45. Vnitřní schodiště RD, Brno
46. Plavecký stadion, Sušice
47. Schodiště v Café Holport Konsepti, Praha 7 - Holešovice
48. Ochranná síť na schodišti RD
49. Síť ve výrobní hale Hranipex, Humpolec
50. Interiérové schodiště firmy LASAK, Praha
51. Ochranné sítě na schodišti RD, Roztoky u Prahy
52. Síť na schodišti RD, Praha 10 - Strašnice
53. Schodiště pro 2N Telekomunikace, Praha 4 - Modřany
54. Síť na únikovém schodišti, Praha 1 - Petrské náměstí
55. Interiérová síť, Praha - Koloděje
56. Síť na schodišti v interiéru RD, Hradec Králové
57. Podkrovní byt, Praha 3
58. Paravany Západní město, Praha - Stodůlky
59. Ochranná síť na átriem, Humpolec
60. Podhled tělocvičny Keplerova gymnázia, Praha 6 - Dejvice
61. Voliéra sovice a bahňáci v ZOO, Brno
62. Klec pro psa v RD, Čeladná
63. Longbar, Český Krumlov
64. Zábradlí na schodišti RD, Kunice
65. Vnitřní schodiště VŠE, Praha 3 - Žižkov
66. Výplň zábradlí interiérového schodiště, Praha 6
67. Top centrum Rohovládova Bělá, Pardubice
68. Rám „LASER" v RD, Litomyšl
69. Schodiště RD, Náchod
70. Venkovní schodiště RD, Jablonec nad Nisou
71. Zábradlí RD, Praha - Radotín
72. Revitalizace centra, Znojmo
73. Muzeum v přírodě - KONĚSPŘEŽKA, Dolní Dvořiště
74. Cesta v korunách stromů 1/2, Německo
75. Cesta v korunách stromů 2/2, Německo
76. Zábradlí na terase, Žďár nad Sázavou
77. Terasy pro 2N Telekomunikace, Praha 4 - Modřany
78. Zábradlí na terase RD, Černošice u Prahy
79. Dům U jezera, Staré Splavy

Legenda k uvedeným realizacím

80. Rodinný dům, Náchod
81. Lávka přes Jizeru, Semily
82. Rámy LUX v Digital Parku 1/2, Bratislava
83. Rámy LUX v Digital Parku 2/2, Bratislava
84. Zábradlí na terase RD, Dvůr Králové
85. Zábradlí na terasách, Praha 1 - Petrské náměstí
86. Balkony pro ČSOB, Praha 5 - Radlice
87. Zábradlí RD, Černošice
88. Výrobní hala SIPRAL, Jirny
89. Ochrana schodiště v RD, Horní Kosov
90. Plotové dílce (LUX rámy) v RD, Plzeň
91. Rámy LUX na terase RD, Čeladná
92. Zábradlí na terase RD, Brno
93. Zábradlí na terase RD, Praha 6
94. Zábradlí RD, Sobědraž
95. Revitalizace balkonů BD (rámy LUX-LIGHT L), Praha - Barrandov
96. Závěsný systém v ČSOB, Praha 5 - Radlice
97. Budějovická alej, Praha 4
98. Závěsy polic EUROTEL, Ústí nad Labem
99. Závěsný systém pro Boutique Moschino, Praha 1 - Pařížská
100. Uchycení plachet - Veletržní palác, Praha 7 - Dukelských hrdinů
101. Protihluková struktura v ČSOB Radlická, Praha
102. Závěsný lamelový systém, Praha - Chuchle
103. Trelážní stěna na sídle firmy Microrisc, Jičín
104. Twister ALCAPLAST, Břeclav
105. Vertikální zeppeliny, Praha 13 - Stodůlky
106. Business Technology Park II., Praha
107. Zelená střecha nad parkovištěm S.V.K., Hradec Králové
108. Treláže ve dvoraně ČSOB II., Praha 5 - Radlice
109. Recepce golfového klubu, Čertovo břemeno
110. Main Point, Praha
111. Design café, Brno
112. Business Technology Park III., Praha 4 - Chodov
113. Treláže u vjezdu do areálu Less a.s., Čáslav
114. Zelené fasády sportovní haly GEMO, Olomouc
115. Kongresové centrum, Zlín
116. Horizontální zeppelin v Artemide, Praha 2 - Vinohrady
117. Zeppelin v areálu firmy Hranipex, Humpolec
118. Designová síť v areálu Hranipex, Humpolec

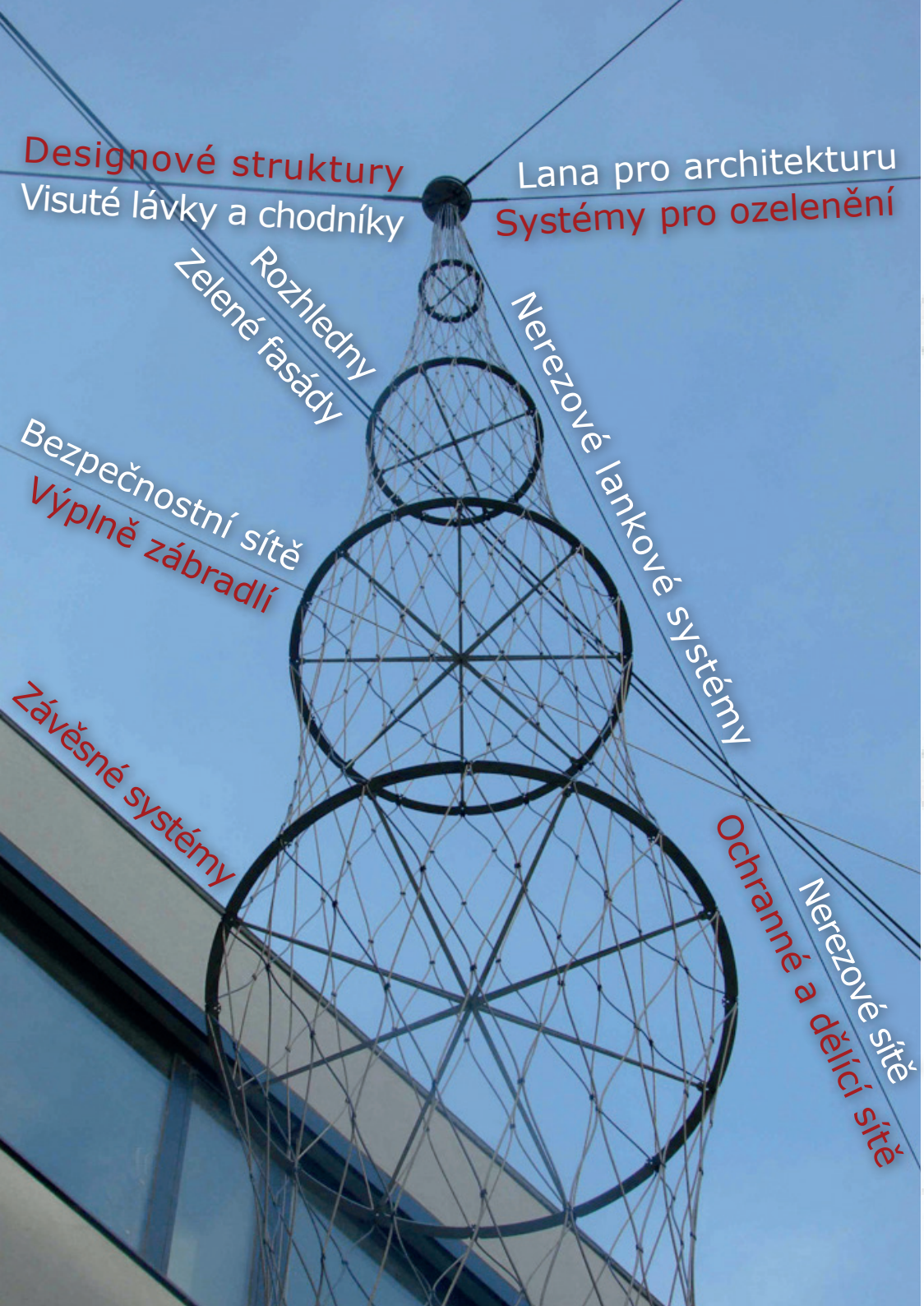
Designové struktury
Visuté lávky a chodníky
Lana pro architekturu
Systémy pro ozelenění
Rozhledny
Zelené fasády
Nerezové lankové systémy
Bezpečnostní sítě
Výplně zábradlí
Závěsné systémy
Ochranné a dělící sítě
Nerezové sítě

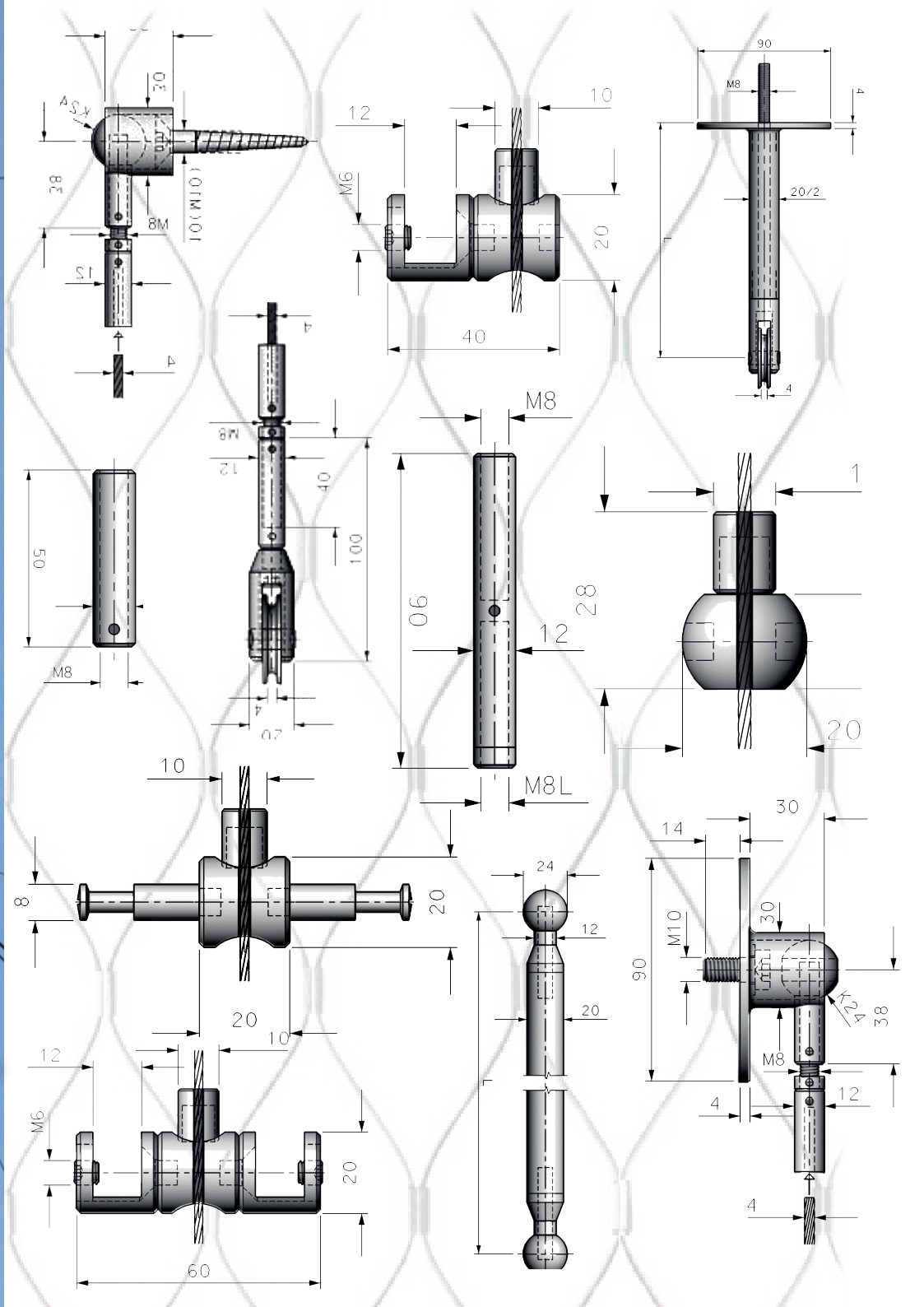
M8
M6
M8L
M10
K24
90
40
100
60
28
20/2